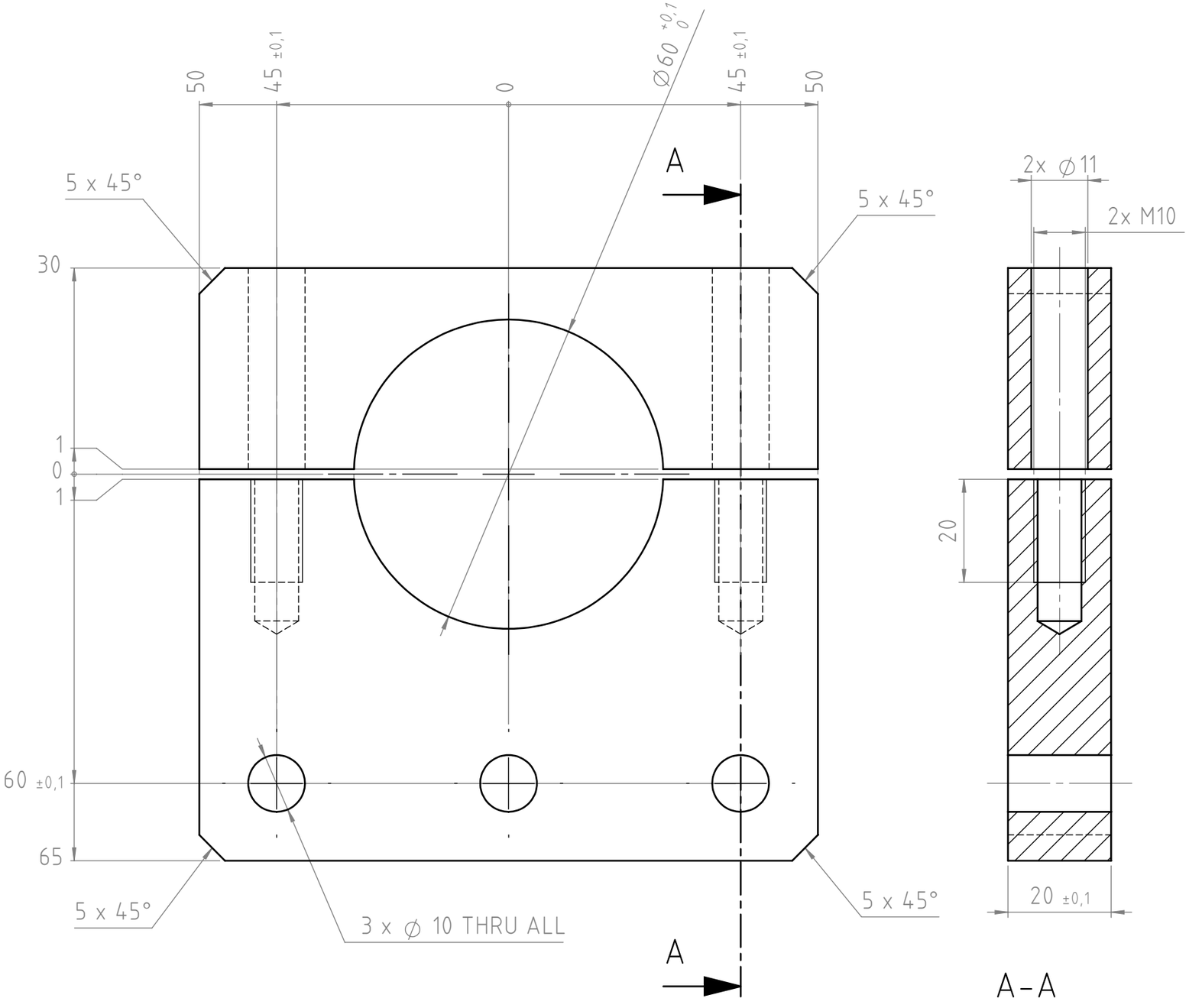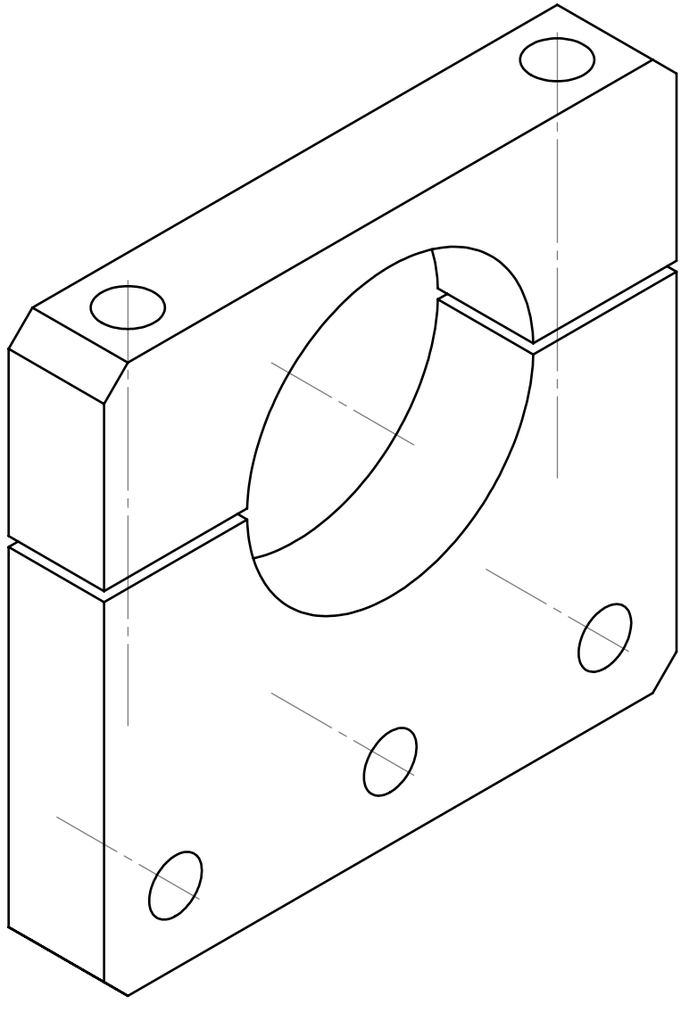
50
45 ±0,1
0
Ø60 +0,1 0
45 ±0,1
50
A
5 x 45°
5 x 45°
30
1
0
1
60 ±0,1
65
5 x 45°
3 x ∅ 10 THRU ALL
5 x 45°
A
2x ∅11
2x M10
20
20 ±0,1
A-A